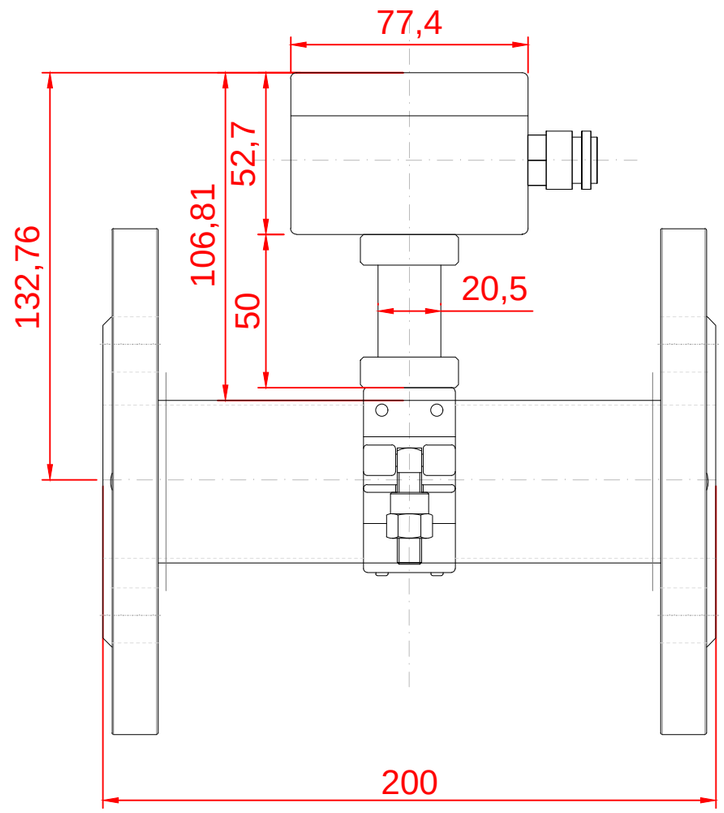

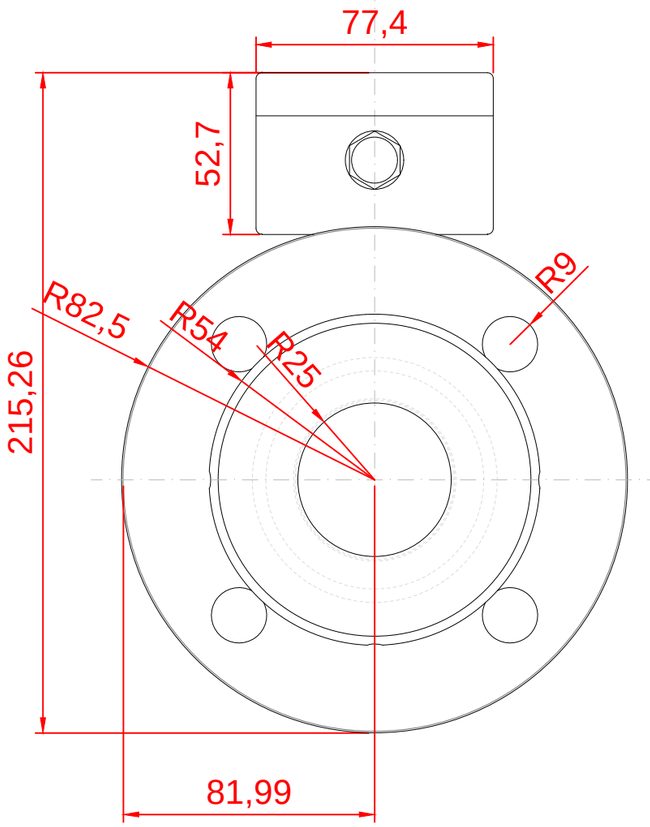

AUTOR DEL PROYECTO		NOMBRE	FECHA		G-FLOW LEON ROMERO
	DIBUJADO	L.D.T.	06.02.2020		
	COMPROB.	V.S.R.	06.02.2020		
	V.B.				
ESCALA 1:2 A-3	TURBINA TB DN50 CEB01				PLANO Nº TTB-DN50
					SUSTITUYE A:
					SUSTITUIDO POR:

Este plano es propiedad de Guadarrama Flow, queda terminantemente prohibida su reproducción total o parcial sin el expreso consentimiento de la misma.
Su uso indebido queda sujeto a las penalizaciones de las leyes vigentes